KSSL017/2

INSTRUÇÕES DE MONTAGEM

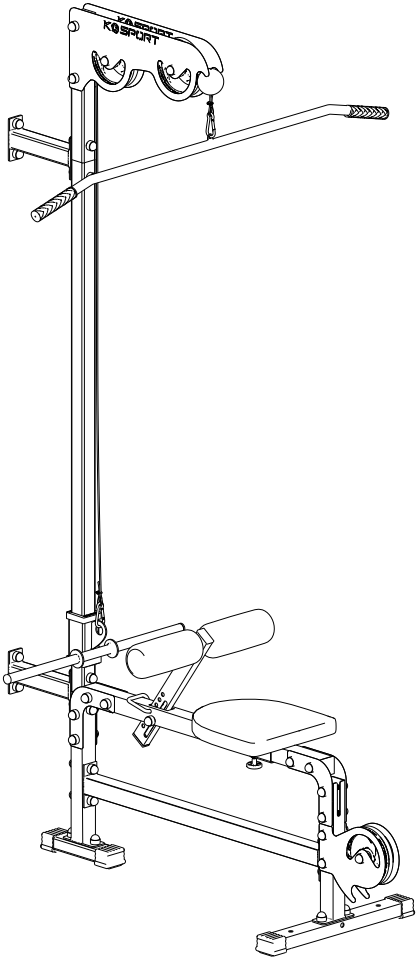

K SPORT

WWW.K-SPORT-DE.DE

KSSL017/2

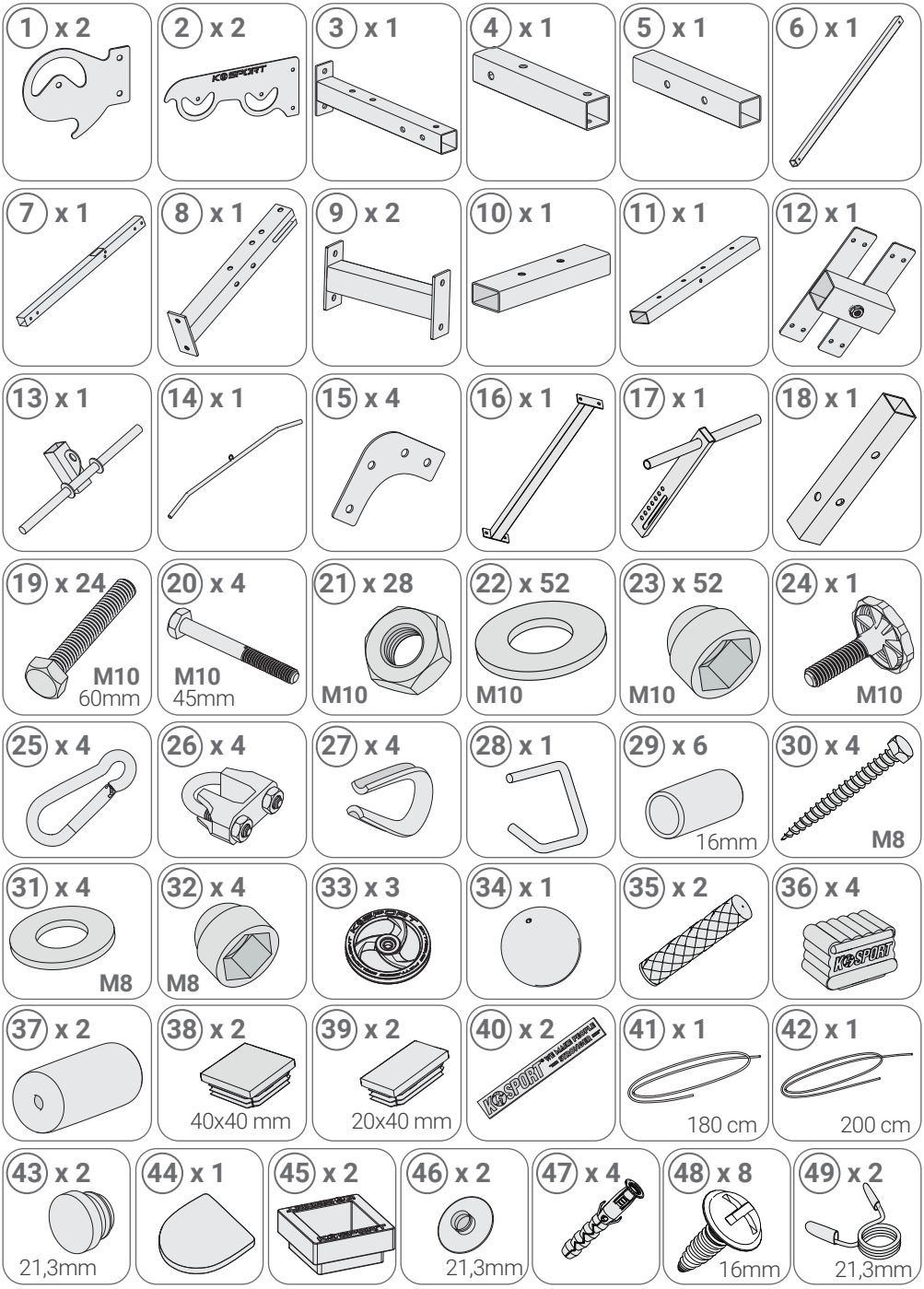
1 x 2
2 x 2
3 x 1
4 x 1
5 x 1
6 x 1
7 x 1
8 x 1
9 x 2
10 x 1
11 x 1
12 x 1
13 x 1
14 x 1
15 x 4
16 x 1
17 x 1
18 x 1
19 x 24
M10
60mm
20 x 4
M10
45mm
21 x 28
M10
22 x 52
M10
23 x 52
M10
24 x 1
M10
25 x 4
26 x 4
27 x 4
28 x 1
29 x 6
16mm
30 x 4
M8
31 x 4
M8
32 x 4
M8
33 x 3
34 x 1
35 x 2
36 x 4
37 x 2
38 x 2
40x40 mm
39 x 2
20x40 mm
40 x 2
41 x 1
180 cm
42 x 1
200 cm
43 x 2
21,3mm
44 x 1
45 x 2
46 x 2
21,3mm
47 x 4
48 x 8
16mm
49 x 2
21,3mm

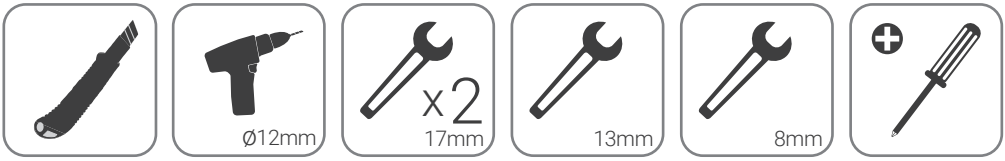
Ø12mm
x2
17mm
13mm
8mm

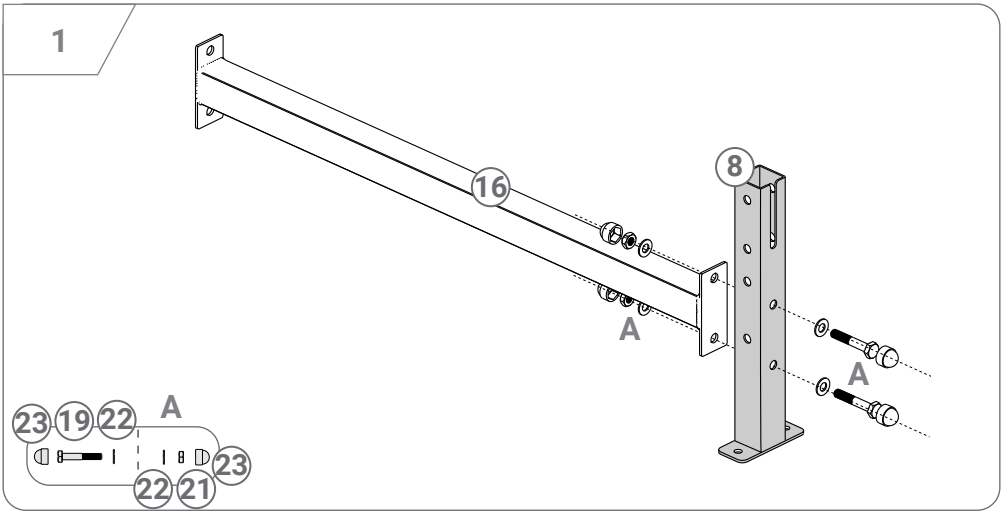
1
16
8
A
A
23 19 22
A
23
22 21

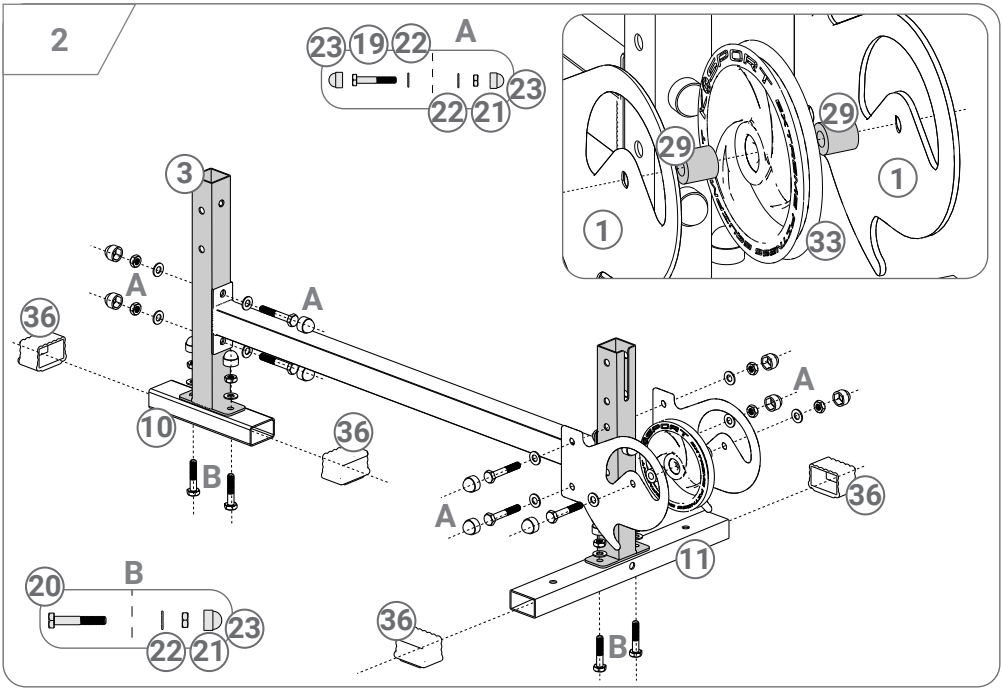
2
23 19 22
A
23
22 21
29
29
1
1
33
3
A
A
36
10
36
B
A
A
36
11
20
B
23
22 21
36
B

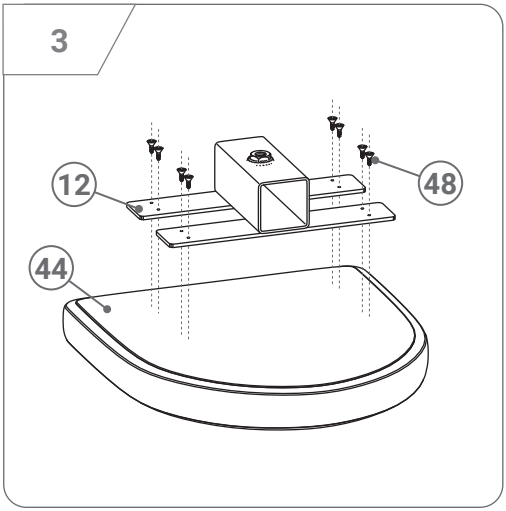
3
12
48
44

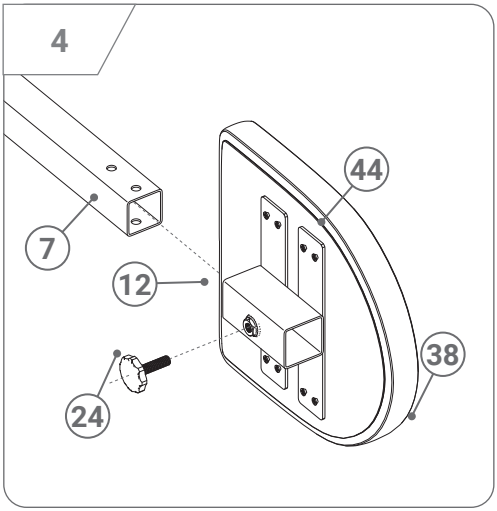
4
44
7
12
38
24

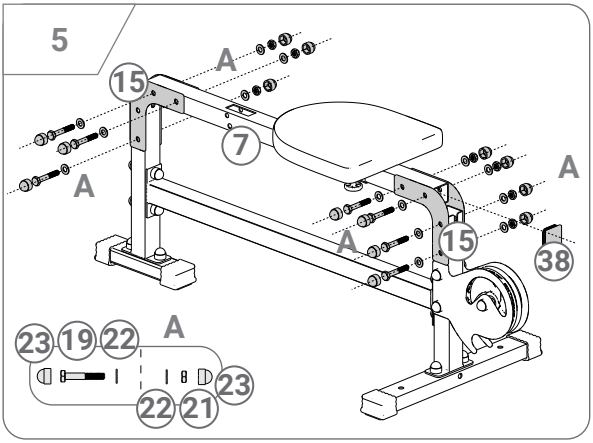
5
A
15
7
A
A
15
38
A
23
19
22
23
22
21

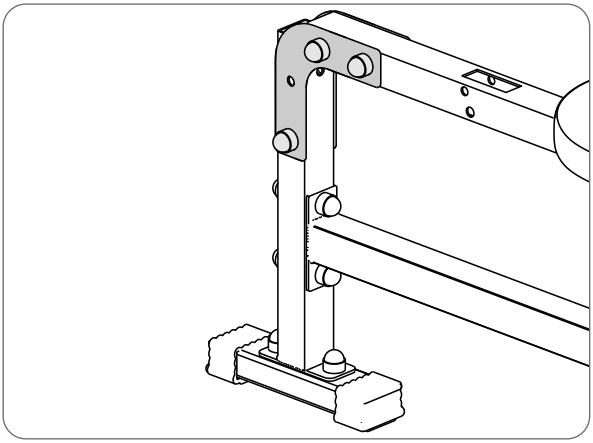

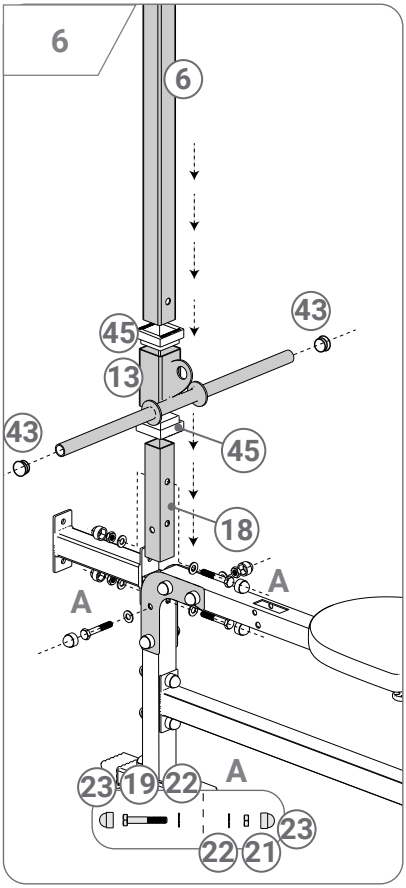
6
6
43
45
13
43
45
18
A
A
A
23
19
22
23
22
21

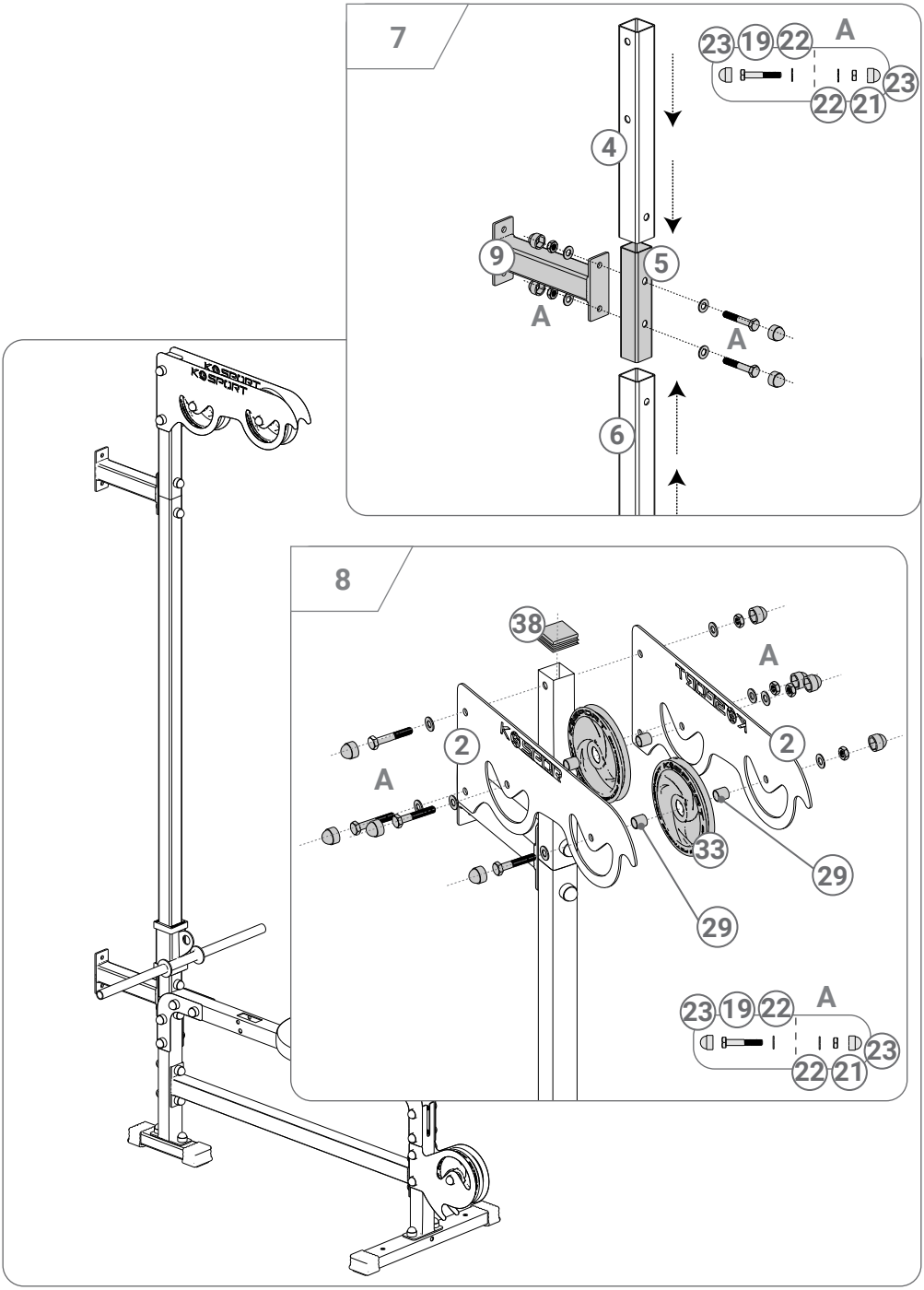
7
23
19
22
A
23
22
21
4
9
5
A
A
6
8
38
A
2
2
A
33
29
29
23
19
22
A
23
22
21

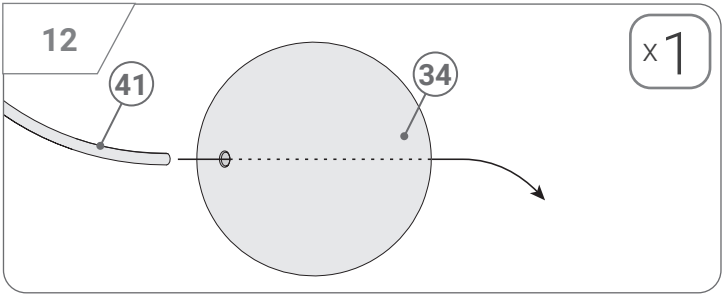
12
x1
41
34

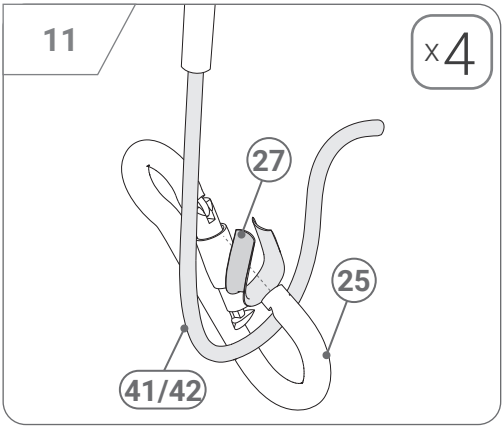
11
x4
27
25
41/42

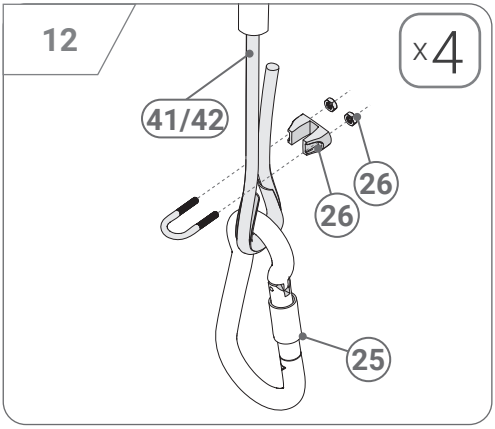
12
x4
41/42
26
26
25

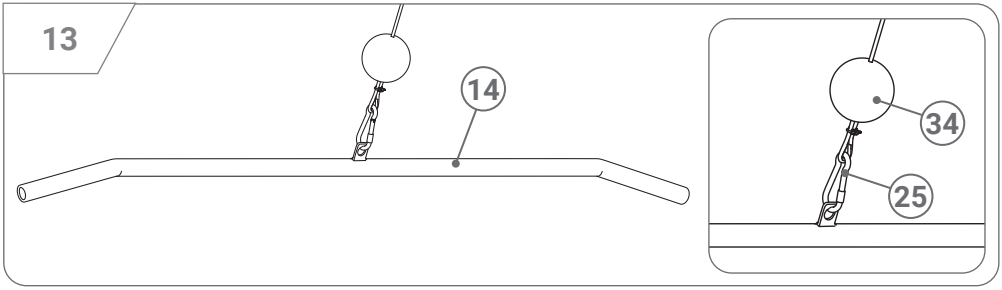
13
14
34
25

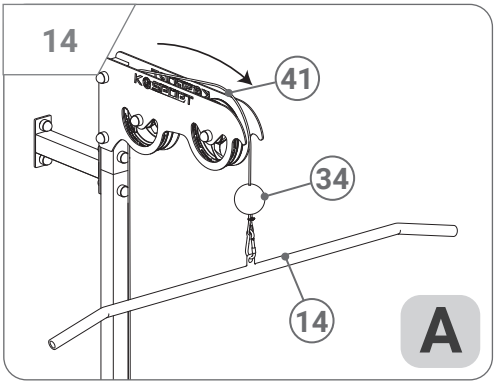
14
41
34
14
A

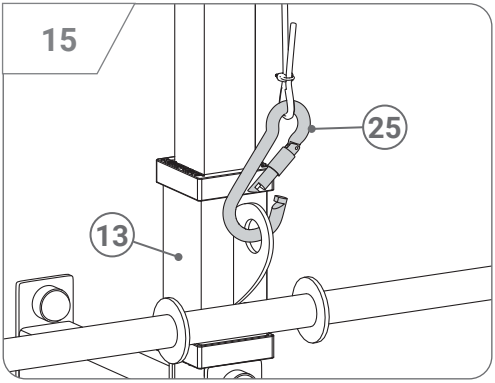
15
25
13

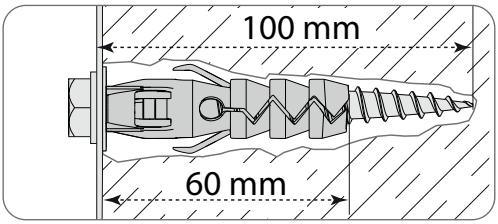
100 mm
60 mm

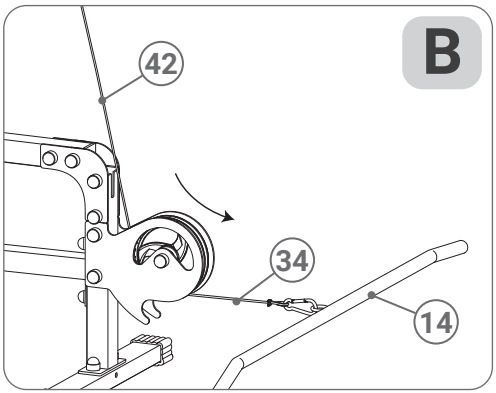
B
42
34
14

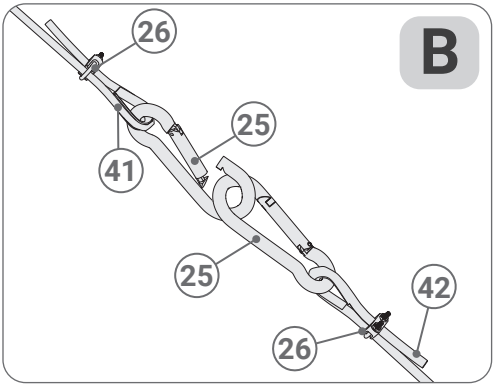
B
26
25
41
25
42
26

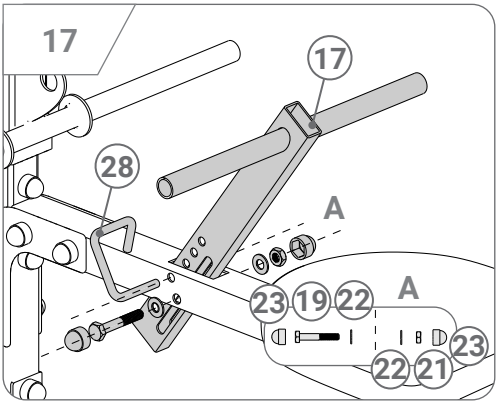
17
17
28
A
23
19
22
A
23
22
21

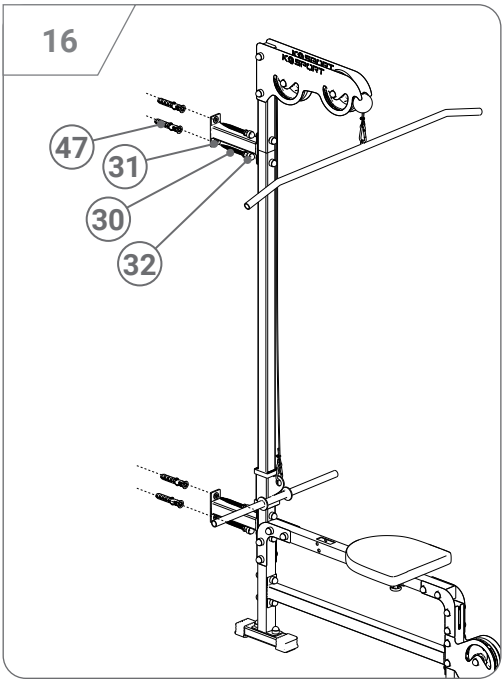
16
47
31
30
32

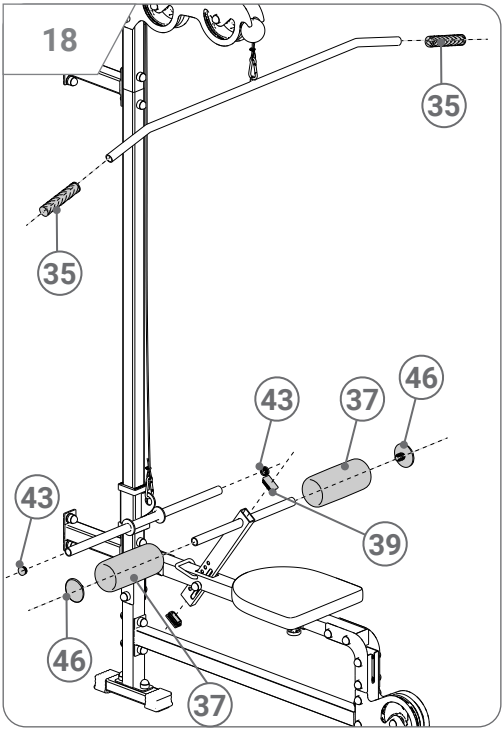
18
35
35
46
43
37
43
39
46
37

Aviso de segurança

SEGURANÇA

Produto para uso doméstico. LER AS INSTRUÇÕES DE UTILIZAÇÃO ANTES DE UTILIZAR. POR FAVOR, OBSERVE AS INSTRUÇÕES DE UTILIZAÇÃO:

1. Aquecer sempre antes do exercício para evitar lesões.
2. Consultar um médico para determinar possíveis limitações antes de utilizar o dispositivo. Isto é especialmente verdade para pessoas com doenças cardíacas, tensão arterial e problemas de colesterol. É necessária uma decisão médica para pessoas em tratamento ou a tomar medicamentos para condições para as quais o exercício pode ser contra-indicado.
3. Colocar a unidade sobre uma superfície plana e estável.
4. Se o dispositivo ranger ou fizer ruídos estranhos, interromper o treino. Se notar quaisquer sintomas perturbadores durante o exercício, tais como dores agudas em certas partes do corpo, informe um médico. Exercícios incorrectamente executados podem levar a problemas de saúde.
5. Unidade deve ser protegida do acesso das crianças.
6. Deve haver pelo menos 0,6 m de espaço livre à volta da unidade para fácil acesso a uma rota de fuga em caso de avaria ou acidente.
7. Antes do exercício, verificar o correcto funcionamento da unidade e apertar os parafusos de fixação. Verificar a fixação de cordas e outros elementos de ligação. As peças consumíveis devem ser substituídas quando desgastadas.
8. O dispositivo só pode ser utilizado se estiver em condições de funcionamento. Caso contrário, por favor contacte o fabricante e interrompa a formação.
9. O produto é destinado apenas a adultos. As crianças podem utilizá-lo sob a supervisão e responsabilidade de um adulto.
10. Não inserir nada nas aberturas para além do que está especificado nas instruções.
11. Cuidado com quaisquer peças salientes e dispositivos de ajuste que possam interferir com os exercícios.
12. O aparelho só pode ser utilizado para o fim a que se destina.
13. Treinar sempre com roupa confortável e calçado desportivo. A roupa solta não é aconselhável, pois pode ficar presa nos elementos de construção ou na roda.
14. O aparelho destina-se apenas a uso doméstico. A sua utilização para outros fins é proibida.
15. Transportar a unidade na posição correcta do corpo para evitar ferimentos. Se necessário, pedir a um terceiro para ajudar no transporte.
16. A unidade deve ser montada de acordo com as instruções. Se a unidade estiver incompleta, contactar o fabricante no seguinte endereço electrónico: info@k-sport-de.de e indicar o número do artigo em falta.
17. Se a unidade não puder ser montada por razões técnicas (por exemplo, não há abertura, abertura num local diferente, peça torta, etc.), contactar o fabricante no seguinte endereço de e-mail: info@k-sport-de.de e anexar uma foto da peça defeituosa.

CUIDADO: Não aceitamos qualquer responsabilidade por danos causados pela utilização indevida do aparelho ou pelo não cumprimento das instruções.

INSTRUÇÕES DE MANUTENÇÃO: O aparelho deve ser limpo com um pano macio e húmido. Não utilizar produtos químicos agressivos.

Proteger da humidade e da corrosão.

Aquecimento: O objectivo do aquecimento é preparar o corpo para o exercício. Aumenta a temperatura corporal, o que reduz o risco de lesões. Abaixo estão exemplos de exercícios de aquecimento - realizar cada um durante pelo menos 30 segundos.

Fabricante
K Sport Polska
K-SPORT.COM.PL Rzepiennik Biskupi, 214
33-163 Rzepiennik Strzyżewski
Polska
(12) 2251622
biuro@k-sport.com.pl

Serviços de venda
K-Sport GmbH
K-SPORT-DE.DE
Kiesweg 18
35396 Gießen
Alemanha
(49) 151 57291456
info@k-sport-de.de